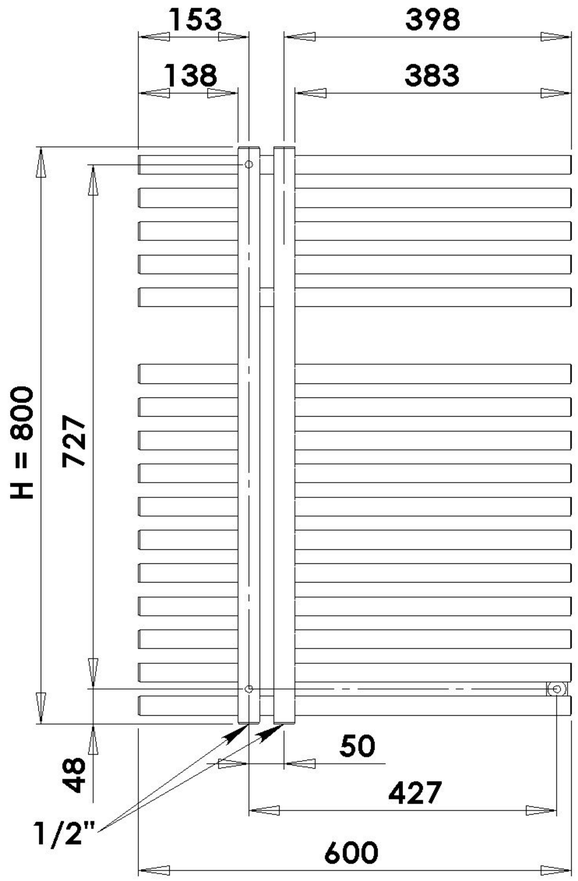
153
138
398
383
H = 800
727
48
50
427
1/2"
600

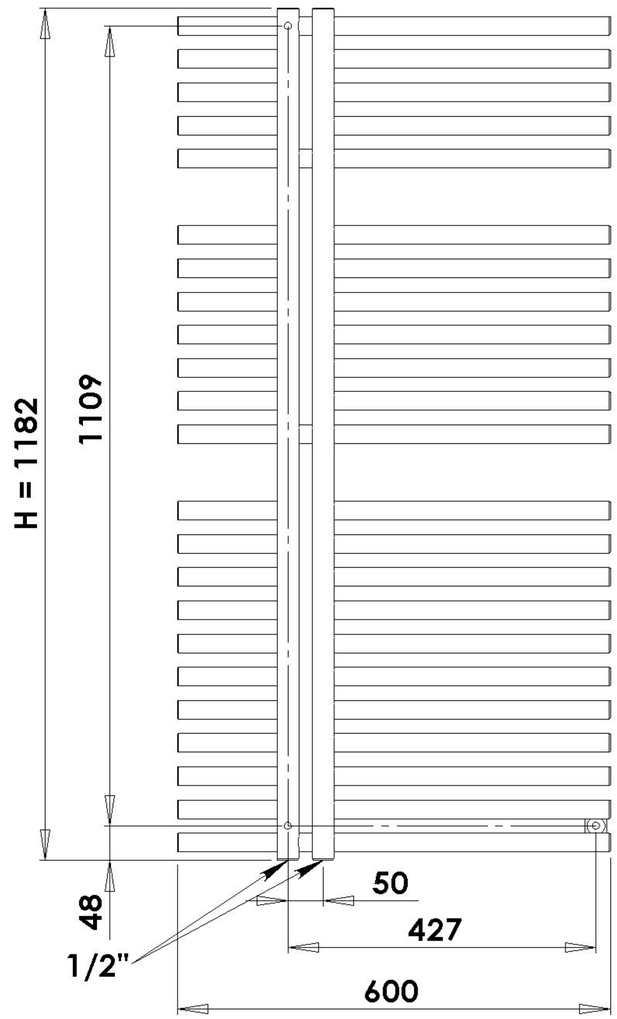
H = 1182
1109
48
50
427
1/2"
600

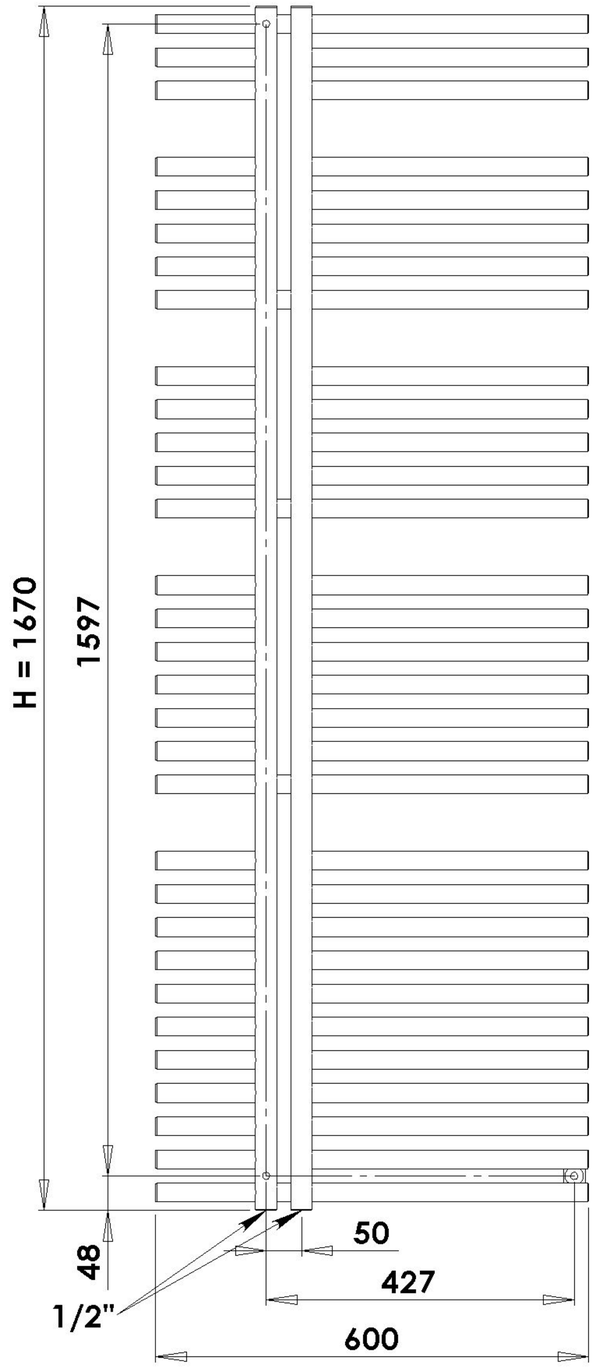
H = 1670
1597
48
50
427
1/2"
600

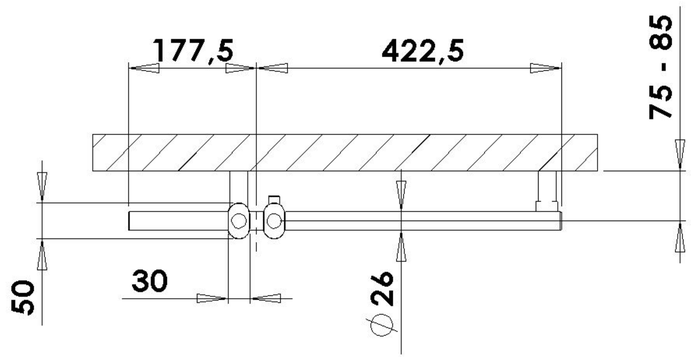
177,5
422,5
75 - 85
50
30
ϕ26